MKE 600

Micrófono shotgun

Exportación a PDF de las instrucciones originales en HTML

Contents

1. Prefacio 3
2. Informaciones del producto 4
    Accesorios 5
3. Instrucciones de manejo 7
    Vista general del producto 7
    Puesta en servicio 8
    Manejo 11
    Limpieza y cuidadoe 12
4. Datos técnicos 13

1. Prefacio

Exportación a PDF de las instrucciones originales en HTML

Este documento PDF es una exportación automatizada de unas instrucciones HTML interactivas. Es posible que el PDF no contenga todos los contenidos y elementos interactivos, ya que no pueden visualizarse en este formato. Además, los saltos de página generados automáticamente pueden provocar un ligero desplazamiento de los contenidos relacionados. Por tanto, sólo podemos garantizar la integridad de la información de las instrucciones HTML y recomendar su uso. Estos se pueden encontrar en el portal de documentación en www.sennheiser.com/documentation.

2. Informaciones del producto

Toda la información del producto y los accesorios disponibles de un vistazo.

Art. no. 505453

Volumen de suministro

- Micrófono shotgun «tipo cañón» MKE 600
- Suspensión elástica MZS 600
- Capuchón cortavientos de espuma MZW 600
- Cable adaptador KA 600
- Bolsa de transporte
- Instrucciones resumidas
- Instrucciones de seguridad

Descripción breve

El MKE 600 es un micrófono ideal para la cámara de vídeo capaz de superar magistralmente grandes desafíos cinematográficos o de grabación. Su elevada directividad le permite tomar el sonido en la misma dirección que la cámara y eliminar de forma efectiva ruidos molestos y laterales. El filtro «Low-Cut», que también se puede activar, minimiza además los ruidos del viento.

Como algunas cámaras de vídeo no aceptan energía Phantom, el MKE 600 se puede utilizar también con batería. Un interruptor On/Off de alimentación previene de que la batería no se descargue antes de tiempo; antes, se visualiza «Low Batt».

Características

- Elevada directividad
- Atenuación máxima del ruido lateral
- Minimización del ruido del viento mediante «Low Cut»
- Alimentación Phantom y por batería
- Interruptor de pilas con indicador «Low-Batt»

- Robusta carcasa metálica
- Muy buena atenuación del ruido corporal
- Se suministra con protector antiviento de espuma, amortiguador y cable adaptador para cámaras con conexión jack de 3,5 mm

i Encontrará información adicional sobre el MKE 600 en los siguientes apartados:

- Instrucciones de manejo
- Datos técnicos

Accesorios

Para el micrófono hay disponibles varios accesorios.

Soporte para micrófono

MZQ 600 | Art. no. 505571

Protector de esponja

MZW 600 | Art. no. 505569

Cubierta de peluche

MZH 600 | Art. no. 505454

Cable de conexión

KA 600i | Art. no. 505799

Para dispositivos móviles con conexión jack TRRS de 3,5 mm

3. Instrucciones de manejo

Puesta en marcha y manejo de micrófono MKE 600.

Vista general del producto

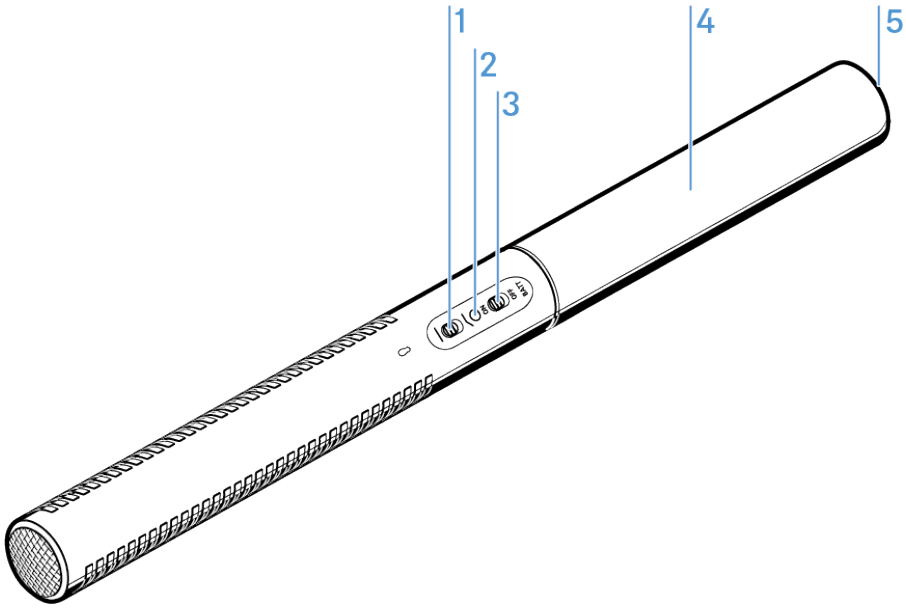

1 Interruptor **Low Cut**

véase Manejo

2 Indicador LED de funcionamiento

véase Manejo

3 Interruptor de batería **BATT ON/OFF**

véase Puesta en servicio

véase Manejo

4 Cubierta del compartimento de batería

véase Puesta en servicio

5 Hembrilla XLR-3 (male)

véase Puesta en servicio

Puesta en servicio

El MKE 600 se ha diseñado tanto para el funcionamiento con energía Phantom mediante la conexión XLR, como para la alimentación interna con batería.

Para utilizar el micrófono con alimentación phantom:

- Conecte la hembrilla XLR-3 (female) del cable del micrófono con la hembrilla XLR-3 (male) del micrófono.
- Enchufe el conector del cable del micrófono en la cámara de vídeo o en el aparato de grabación.

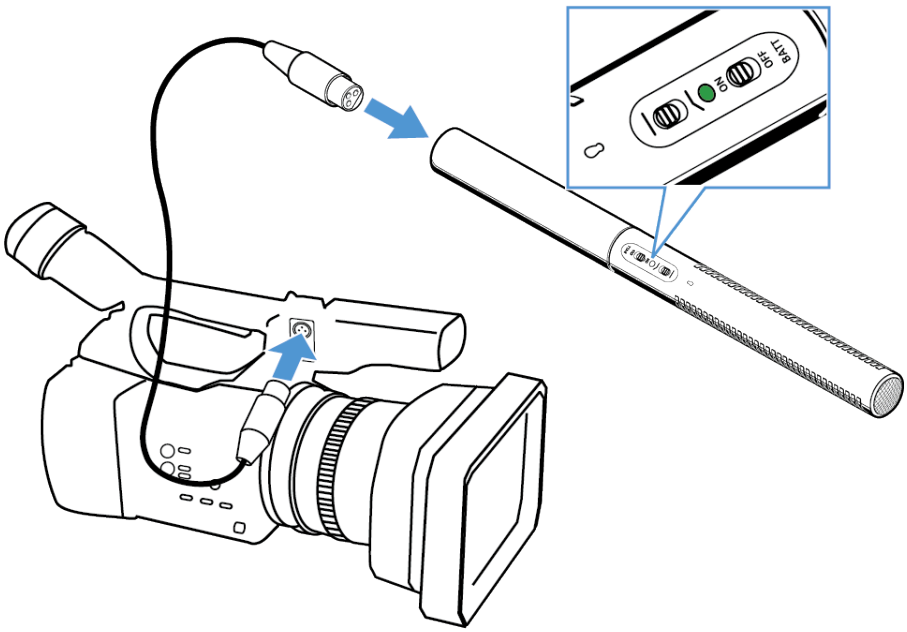

✓ El LED se ilumina en verde: la alimentación fantasma está activada y el micrófono está listo para funcionar.

> **i** Con la energía Phantom mediante la conexión XLR, el micrófono está siempre en funcionamiento (el interruptor de batería **BATT ON/OFF** carece de función en tal caso).

Para usar el micrófono con alimentación por batería:

- Abra la cubierta del compartimento de la batería en el sentido de la flecha.
- Coloque una batería/pila recargable (tipo AA, 1,5 V/1,2 V). Tenga en cuenta la polaridad correcta.
- Coloque la cubierta del compartimento de la batería y cierre en el sentido de la flecha.

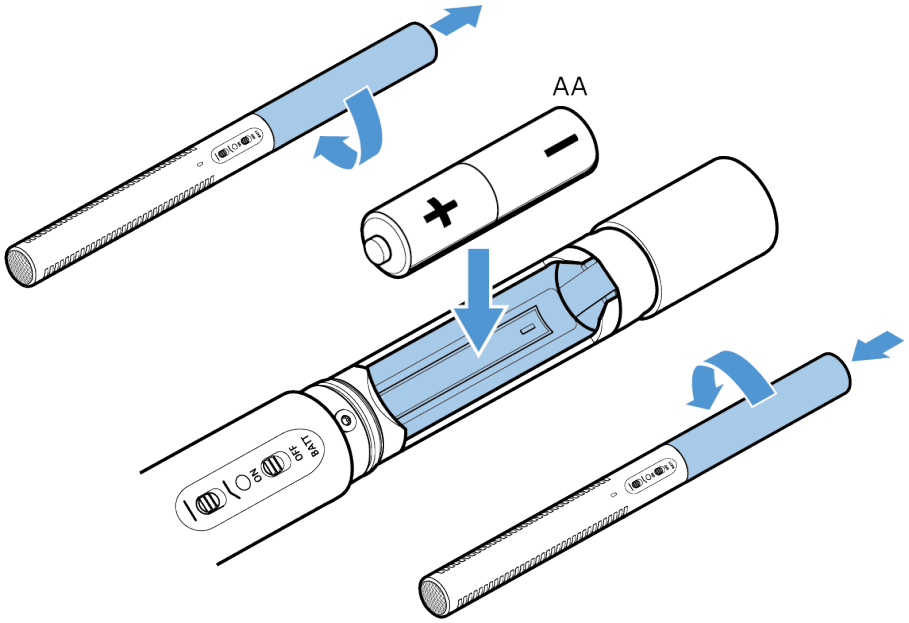

- Deslice el interruptor de batería a la posición **ON** para encender o a la posición **OFF** para apagar.
  - El LED indica el funcionamiento, ver Significado de los LED.

> **i** Si no va a utilizar el micrófono durante un periodo prolongado de tiempo, saque la batería para evitar una autodescarga.

Para utilizar el micrófono con una cámara:

- Conecte el conector XLR-3 hembra del cable de micrófono al conector XLR-3 macho del micrófono.
- Conecte el conector del cable de micrófono a la cámara.

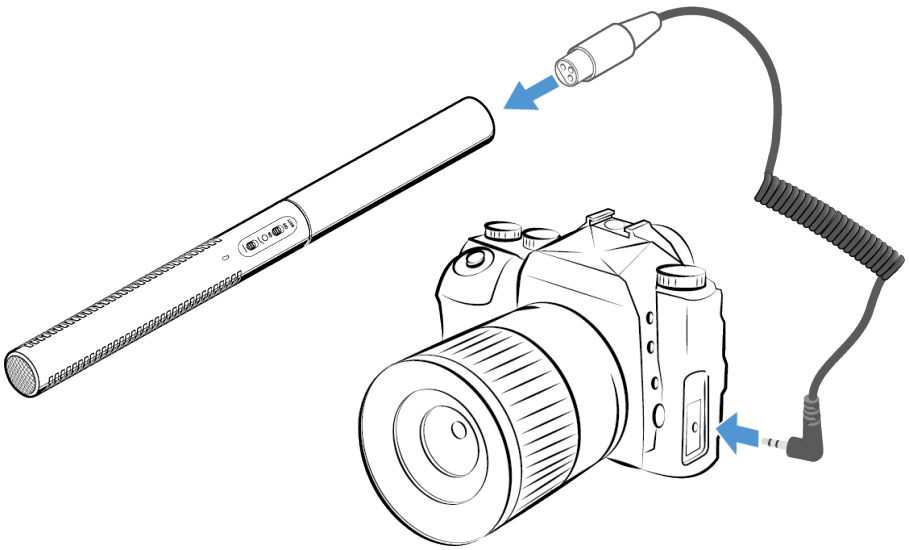

- Deslice el micrófono en la pinza para trípode MZQ 600.
- Deslice la pinza para trípode sobre la cámara.
- Enrosque firmemente la pinza para trípode.

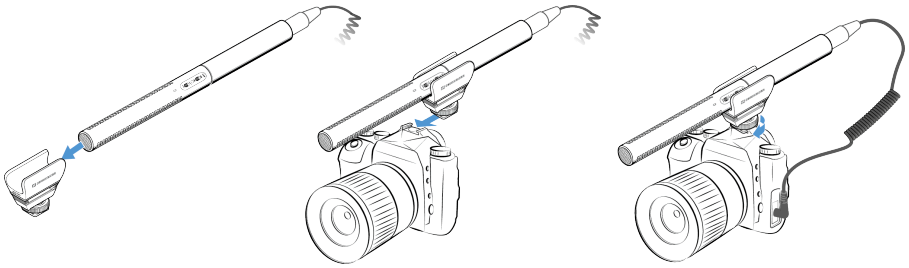

Para utilizar un cortavientos:

- Deslice el cortavientos sobre el micrófono.

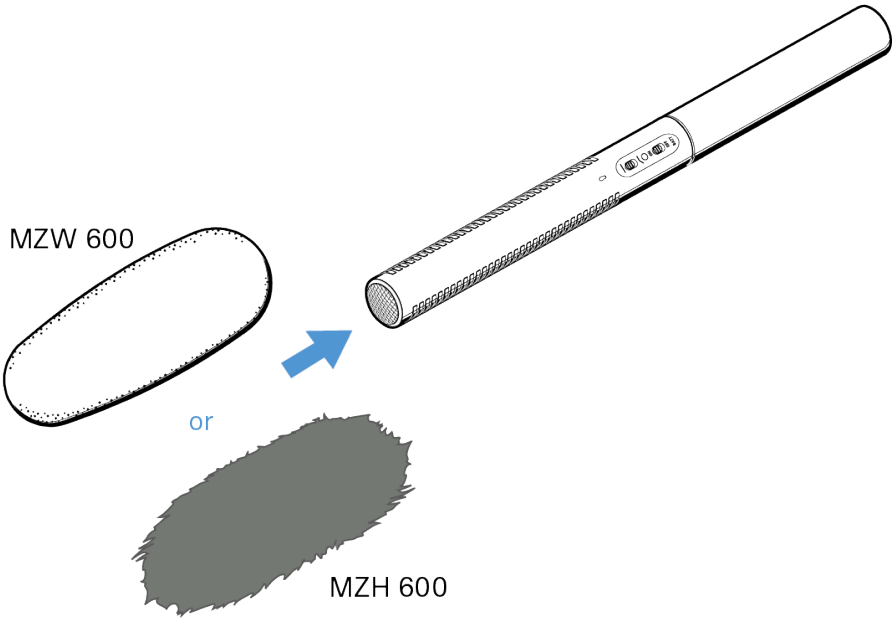

✓ El cortavientos de espuma MZW 600 atenúa el ruido del viento en aprox. 25 dB.

Manejo

Significado de los LED

	LED	Alimentación interna de batería
< 1s	Rojo durante aprox. 1 seg. después de encender, después, el LED se apaga	Funcionamiento con batería; autonomía de hasta aprox. 150 horas
	Rojo constante	«Low Batt», la batería está próxima a gastarse; aprox. 8 horas de autonomía restantes tras la primera indicación
1s	Breve parpadeo en rojo después de encender	La batería está gastada; el micrófono no puede funcionar

Para encender y apagar el micrófono (solo para uso con batería):

- Deslice el interruptor a la posición que desee.

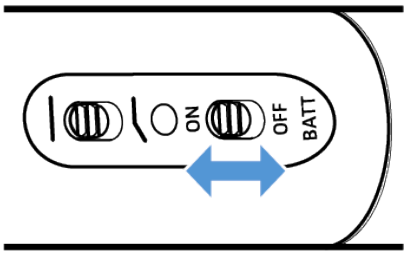

Para usar el Low Cut:

- Deslice el interruptor **Low Cut** a la posición que desee.

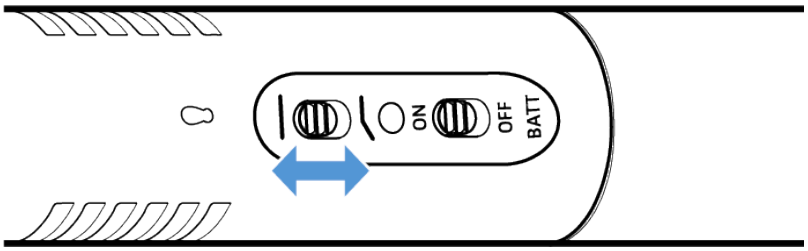

Posición del interruptor	Respuesta de frecuencia del micrófono
	Respuesta de frecuencia lineal
	Las frecuencias inferiores a 100 Hz se reducen para atenuar el ruido del viento y el ruido de los pasos

Limpieza y cuidadoe

Respete las siguientes indicaciones para la limpieza y el mantenimiento del producto.

AVISO

El líquido puede destruir la electrónica de los productos

Los líquidos pueden penetrar en la carcasa de los productos y provocar un cortocircuito en el sistema electrónico.

- Mantenga los líquidos de todo tipo lejos de los productos.
- Nunca utilice disolventes ni detergentes.
- Antes de empezar con la limpieza, desenchufe los productos eléctricos de la red eléctrica y extraiga las baterías y las pilas recargables (de haberlas).
- Limpie todos los productos solo con un paño suave y seco.

4. Datos técnicos

Resumen de las especificaciones técnicas.

Especificaciones técnicas

Patrón de captación (directividad)

- Supercardioide/lóbulo

Respuesta de frecuencia

- 40 Hz a 20 kHz

Sensibilidad

- con P48: 21 mV/Pa
- con alimentación de batería: 19 mV/Pa

Nivel máximo de presión del sonido

- con P48: 132 dB SPL
- con alimentación de batería: 126 dB SPL

Nivel de ruido equivalente A ponderado

- con P48: 15 dB (A)
- con alimentación de batería: 16 dB (A)

Alimentación

- 48 V ± 4 V (P48, IEC 61938) mediante XLR-3 o
- batería/pila recargable (tipo AA 1,5 V/1,2 V)

Consumo de corriente

- con P48: 4,4 mA

Autonomía con batería

- aprox. 150 horas

Indicador «Low-Batt»

- < 1,05 V; aprox. 8 horas de autonomía restantes tras la primera indicación

Temperatura de funcionamiento

- -10 °C a +60 °C

Diámetro

- ⌀ 20 mm x 256 mm

Peso

- 128 g (sin batería)

Diagrama de polaridad

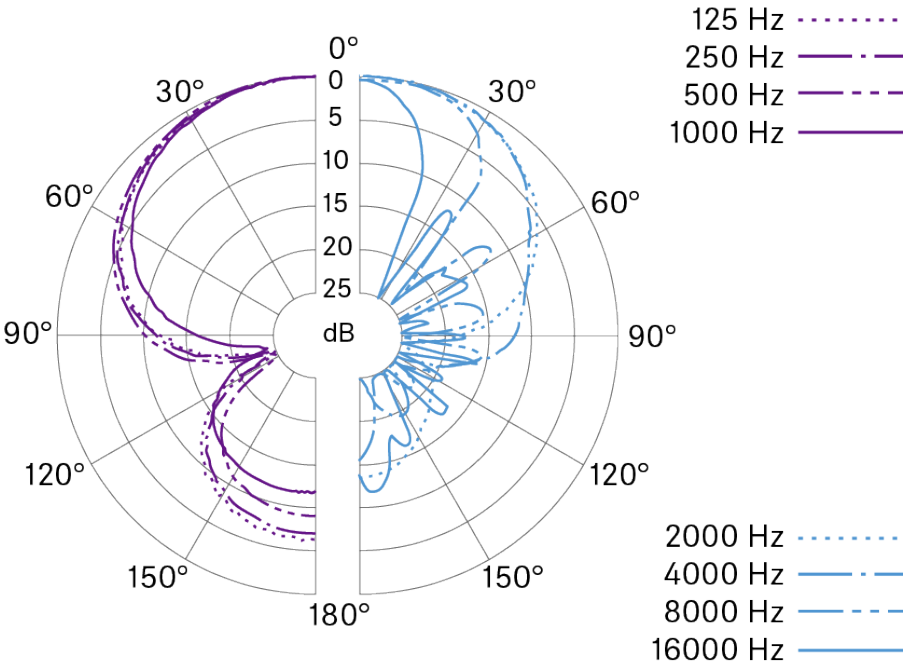

Respuesta de frecuencia

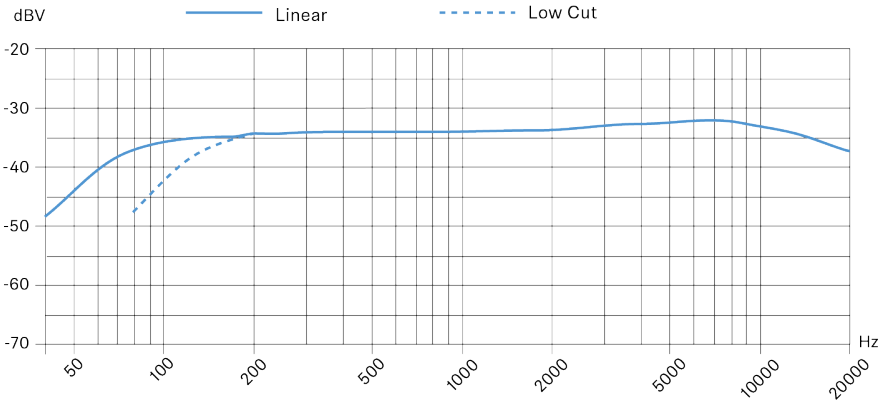

Sennheiser electronic SE & Co. KG | Am Labor 1 | 30900 Wedemark | Germany